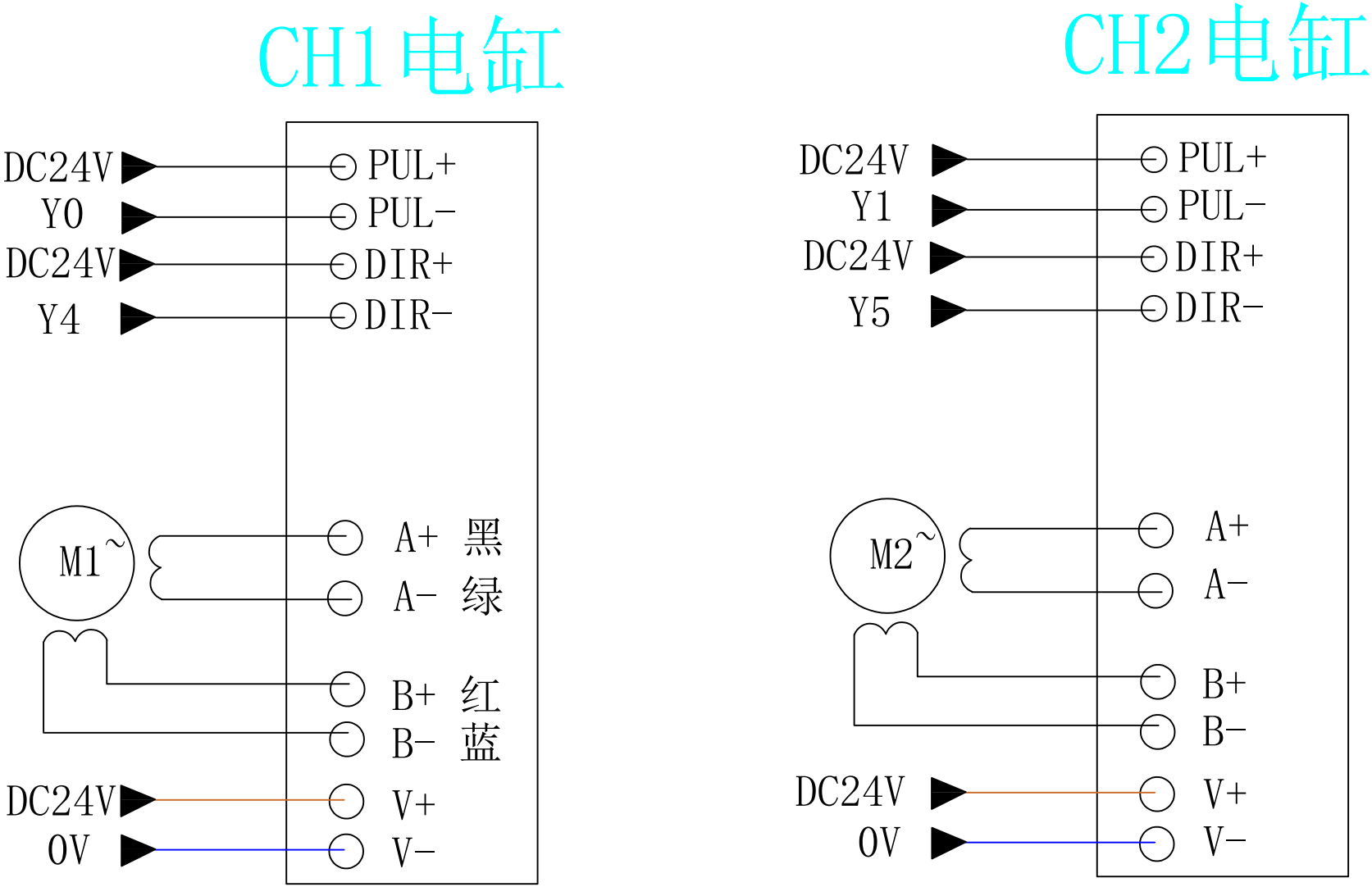

控制板侧边485-1的A和B接入压力变送器的A+和B-

序号	异常	日期

标 题	离线式F型桌面式单仪器双通道		LingLong Airtight technology	
绘 图 Qi	审 核 Qi	出 版 1	客 户	LL
日 期 2024/08/14	日 期 2024/08/14	日 期 2024/08/14	页 码	2/3
			语 言	CN/中